Dacia **Dokker**

Preise gültig ab 03.03.2020
Datenstand 26.05.2020

DACIA – Die Marke mit dem höchsten Restwert**
Eurotax
Part of Autovista Group

3 Garantie Jahre oder 100 000 km*

DACIA VIKINGS
AMERICAN FOOTBALL CLUB
Offizieller Sponsor der Dacia Vikings

Preise Dokker Lagerfahrzeuge*

unverbindliche, nicht kartellierte Richtpreise in € zzgl. € 216,- brutto (exkl. NoVA) Auslieferungspauschale	Treibstoff	Abgasnorm	Bestellcode	Nettopreis ab	NoVA-Steuersatz ab[I1]	Bruttopreis ab
Supreme						
TCe 100 PF	Benzin	Euro 6d-Temp	3SUNU	10.728,68	9%	13.490,00
Blue dCi 95	Diesel	Euro 6d-Temp	3SUJL	11.872,00	5%	14.490,00
Stepway						
TCe 130 PF	Benzin	Euro 6d-Temp	3STNE	12.146,15	10%	15.440,00
Blue dCi 95	Diesel	Euro 6d-Temp	3STJL	12.928,57	6%	15.940,00

* Nur ab Lager verfügbar und solange der Vorrat reicht

Preise Dokker

unverbindliche, nicht kartellierte Richtpreise in € zzgl. € 216,- brutto (exkl. NoVA) Auslieferungspauschale	Treibstoff	Abgasnorm	Bestellcode	Nettopreis ab	NoVA-Steuersatz ab[I1]	Bruttopreis ab
Comfort						
TCe 130 PF	Benzin	Euro 6d-Temp	4CONE	11.496,06	7%	14.250,00
Blue dCi 95	Diesel	Euro 6d-Temp	4COJL	11.869,92	3%	14.250,00
Stepway						
TCe 130 PF	Benzin	Euro 6d-Temp	4STNE	12.531,25	8%	15.690,00
Blue dCi 95	Diesel	Euro 6d-Temp	4STJL	12.935,48	4%	15.690,00

Alles Wichtige in Kürze zum NoVA-Gesetz (gültig für Erstzulassungen ab 01.01.2020)

Berechnung Steuersatz: CO_2-Wert minus 115 Gramm geteilt durch 5 = Steuersatz in %
• Bonus für Benzin- und Dieselmotorisierungen: € 350,–

Die Summe der Steuerverminderung darf zu keiner Gutschrift an Steuer führen.

I1 Die Werte beziehen sich auf ein Fahrzeug in Basisausstattung und können sich durch Sonderausstattungen erhöhen. Sie beziehen sich weder auf ein einzelnes konkretes Fahrzeug noch sind sie Bestandteil eines Angebots.

Ausstattung

Comfort

- 15 Zoll Stahlfelgen mit Radabdeckungen "Popster"
- 12 Volt Steckdose
- ABS mit elektrischem Bremskraftverteiler (EBV) und Notbremsassistent mit automatischer Einschaltung der Warnblinkanlage bei einer Notbremsung
- Asymmetrisch geteilt umklappbare Rücksitzbank
- Außenspiegel elektrisch einstellbar und beheizbar in dark metallic
- Automatische Verriegelung der Türen während der Fahrt
- Beheizbare Heckscheibe und Heckscheibenwischer
- Beifahrer-Sonnenblende mit Make-Up Spiegel
- Beleuchtung für die hintere Sitzreihe
- Bordcomputer
- Dachkonsole
- Deckenleuchte vorne
- Dosenhalter an der Mittelkonsole vorne und hinten
- Drehzahlmesser
- Eco-Modus
- Elektrische Fensterheber vorne, fahrerseitig mit Impulsschaltung
- Elektronische Wegfahrsperre
- ESC® mit Antriebsschlupfregelung (ASR) und Hill-Start-Assist (HSA)
- Fahrer- und Beifahrerairbag (Beifahrerairbag deaktivierbar)
- Fahrersitz höhenverstellbar
- Gepäckraumabdeckung und -beleuchtung
- Geschlossenes Handschuhfach
- Grün getönte Scheiben
- Gurtstraffer Fahrer
- Höhenverstellbare Kopfstützen vorne
- Höhenverstellbare Sicherheitsgurte vorne
- Hydraulische Servolenkung
- ISOFIX-Kindersitzbefestigung mit Top Tether-Halterung an den drei Rücksitzen (zusätzlich eine Babyschale gegen die Fahrtrichtung am Beifahrersitz möglich)
- Kartentaschen an den Rückseiten der Vordersitze
- Klimaanlage manuell
- Kopfstützen hinten versenkbar
- Kunststoffboden im Gepäckraum, herausnehmbar
- Lenkrad höhenverstellbar
- Lüftungsauslässe hinten
- Nebelscheinwerfer
- Pollenfilter
- Radio DAB Connect mit Lenkradfernbedienung, AUX- und USB-Eingang, Bluetooth ® -Freisprecheinrichtung
- Reifendruckkontrollsystem
- Reifenreparaturset (12 Volt Kompressor und Reifendichtmittel)
- Schiebetüren auf beiden Seiten
- Seat-Belt-Reminder Fahrer und Beifahrer
- Seitenschutzleisten
- Staufach über dem Handschuhfach offen
- Tagfahrlicht
- Vierstufiges Heiz- und Belüftungssystem
- Warnleuchte "Türe offen"
- Zweite 12 Volt Steckdose hinten

Stepway (zusätzlich / unterschiedlich zu Comfort)

- 16 Zoll Leichtmetallfelgen "Altica" grau
- Aufbewahrungsnetz an Mittelkonsole
- Dachreling schwarz/chrom satiniert
- Einfassungen der Nebelscheinwerfer chrom satiniert
- Einparkhilfe hinten
- Interieur Carbon dunkel
- Kinderüberwachungsspiegel
- Klapptische an der Rückseite der Vordersitze
- Mittelarmlehne
- **Radio-Navigationssystem Media Nav Evolution:** mit Touchscreen und Bedienungssatellit, Radio mit AUX- und USB-Eingang sowie Bluetooth®-Freisprecheinrichtung. Navigation mit TMC®-Verkehrsinformationen (inkl. Kartenmaterial für Österreich, Deutschland, Schweiz, Holland und Belgien) sowie Online-Anbindung via Smartphone
- Soft-Touch Lenkrad, Schaltknauf mit Lederummantelung
- Stoßfänger vorne in Wagenfarbe, hinten schwarz
- Tempomat mit Geschwindigkeitsbegrenzer
- Umrandung der Lüftungsdüsen chrom satiniert
- Unterfahrschutz vorne und hinten chrom satiniert

Dacia Plus Garantie Preis inkl. USt. / Stand Februar 2020. Änderungen vorbehalten

Garantieverlängerung auf insgesamt 4 Jahre/max. 60.000 km	**€ 349,-**

Weitere attraktive Angebote für Wartungsverträge wie z.B. **Dacia Easy Service** finden Sie bei Ihrem Dacia-Partner

Optionen

	Bestell-Code	Comfort	Stepway	Nettopreis ab €	Bruttopreis Beispiel bei 6% NoVA* €
Optionspakete					
City-Paket: Tempomat mit Geschwindigkeitsbegrenzer und Einparkhilfe hinten	PKNAV5	❑	◆	300,00	378,00
Raucher-Paket: Zigarettenanzünder und mobiler Aschenbecher	RAUCHP	❑	❑	15,00	18,90
Einzeloptionen					
Einparkhilfe hinten mit Rückfahrkamera (nur in Verbindung mit Radio-Navigationssystem Media Nav Evolution)	RDAR01	❑	-	300,00	378,00
		-	❑	150,00	189,00
15 Zoll Leichtmetallfelgen "Nepta"	RALU15 SSENJO RDIF01	❑	-	380,00	478,80
Dachreling	BARLON	❑	◆	200,00	252,00
Kinderüberwachungsspiegel	RETENF	❑	◆	50,00	63,00
Klapptische an der Rückseite der Vordersitze (nur in Kombination mit Mittelarmlehne vorne und Kinderüberwachungsspiegel)	PRSIEG	❑	◆	50,00	63,00
Métallisée-Lackierung	FARBCODE	❑	❑	385,00	485,10
Mittelarmlehne vorne (nur in Kombination mit Klapptischen an der Rückseite der Vordersitze bestellbar)	ACCAV	❑	◆	100,00	126,00
Reserverad (begrenzt auf 80 km/h) - Entfall Reifenreparaturset	RSEC01	❑	❑	80,00	100,80
Trennnetz	FIRBAG	❑	❑	110,00	138,60
Vordersitze beheizbar	SGACHA	❑	❑	170,00	214,20
Radio-Navigationssystem Media Nav Evolution: mit Touchscreen und Bedienungssatellit, Radio mit AUX- und USB-Eingang sowie Bluetooth®-Freisprecheinrichtung. Navigation mit TMC®-Verkehrs-informationen (inkl. Kartenmaterial für Österreich, Deutschland, Schweiz, Holland und Belgien) sowie Online-Anbindung via Smartphone	PK4351 + MAPSTD	❑	◆	250,00	315,00
Kartenmaterial östliches Europa für Radio-Navigationssystem Media Nav Evolution	MAPEUO	❑	❑	100,00	126,00
Kartenmaterial westliches Europa für Radio-Navigationssystem Media Nav Evolution	MAPEUW	❑	❑	100,00	126,00

◆ Serie | ❑ Option | — nicht verfügbar | P Bestandteil eines optionalen Pakets

* Die Bruttopreise sind mit einem beispielhaften NoVA-Satz berechnet und beziehen sich nicht auf eine spezielle Version oder Motorisierung. Die Bruttopreise können je nach Version und Motorisierung variieren.

Farben und Polsterungen

Version Polsterung	Innenharmonie	Bestellcode	Standardlackierungen		Métallisée-Lackierungen					
			Weiß 369	Navy-Blau D42	Komet-Grau KNA	Perlmutt-Schwarz 676	Arrakis-Beige HNP	Highland-Grau KQA	Azur-Blau RPL	Fusion-Rot NPI
Comfort										
◆ Stoffpolsterung Comfort	carbon-dunkel	DRAP10	◆	◆	❑	❑	❑	❑	-	❑
Stepway										
◆ Stoffpolsterung Stepway	carbon-dunkel	DRAP17	◆	-	❑	❑	❑	❑	❑	❑

Zubehörpakete:

Preise in € inkl. Montage und USt. exkl. Kleinteileentsorgung und Hilfsmaterial, – 20 % auf Material, Angebot gültig von 01.01.2020 bis auf Widerruf. Nicht mit anderen Aktionen kumulierbar.

-20% auf Material für **ALLE PAKETE**

	Teilenummer	
Paket Startklar		
Fußmatten Komfort	82 01 481 365	Statt 113,00 **NUR 90,00**
Kofferraumorganizer	82 01 653 542	
Sicherheitsset (Pannendreieck, Warnweste, Reiseapotheke)	77 11 780 759	
Paket Transport		
Traverse für Schwanenhals Anhängekupplung	82 01 334 665	Statt 1.341,00 **NUR 1.173,00**
Kabelsatz für Anhängekupplung (13-polig)	82 01 721 034	
Schraubensatz für Anhängekupplung (13-polig)	82 01 334 672	
Thule Coach 274*	77 11 780 884	
Paket Reise		
Dachbox 480 Liter*	77 11 574 057	Statt 652,00 **NUR 542,00**
Dachträger für Dokker (ohne Dachreling) oder	82 01 299 010	
Dachträger für Dokker Stepway (mit Dachreling)	82 01 299 011	
Kofferraumwanne	82 01 297 832	

* Unterschiedliche Größen/Varianten möglich. Für Details wenden Sie sich bitte an Ihren Dacia Händler.

Ihr Dacia Vorteilsheft

Mit dem Dacia-Vorteilsheft kommen Sie in den Genuss Ihrer persönlichen Dacia Vorteile für Zubehör und Serviceleistungen. Fragen Sie Ihren Neuwagenverkäufer nach Ihrem kostenlosen Dacia-Vorteilsheft.

Abmessungen in mm

Laderaumvolumen (Liter)

Fünfsitzige Konfiguration (unter Gepäckraumabdeckung)	800
Zweisitzige Konfiguration (Rücksitzbank zusammengeklappt)	3.000

A	Radstand	2.810
B	Gesamtlänge	4.363
C	Überhang vorne	822
D	Überhang hinten	731
E	Mittlere Spurbreite vorne	1.492
F	Mittlere Spurbreite hinten	1.478
G	Bodenfreiheit unbeladen / beladen	190/153
H	Gesamthöhe unbeladen ohne / mit Dachreling	1.804/1.852
H1	Höhe der Ladekante unbeladen	570
H2	Einlasshöhe hinten	1.094
L1/L2	Gesamtbreite ohne/mit Außenspiegeln	1.751/2.004
L3	Innenraumbreite zwischen Radkästen	1.170
L4	Max. Laderaumbreite	1.372
J1	Schulterfreiheit vorne	1.401
J2	Schulterfreiheit hinten	1.458

K	Kniefreiheit 2. Sitzreihe	177
M1	Innenhöhe vorne von der Sitzfläche bis zum Dach bei 14° Neigung	1.037
M2	Innenhöhe 2. Sitzreihe von der Sitzfläche bis zum Dach bei 14° Neigung	1.065
N1	Untere Einlassbreite (auf Höhe der Ladekante)	1.189
N2	Einlassbreite 1 Meter über dem Boden	1.082
P	Einlassbreite der seitlichen Schiebetür	703
R	Einlasshöhe der seitlichen Schiebetür	1.046
Y1	Max. Ladelänge bis Rücksitzbank	1.164
Y2	Max. Ladelänge am Boden bei zusammengeklappter Rücksitzbank	1.570
Z	Höhe unter Gepäckraumabdeckung	588

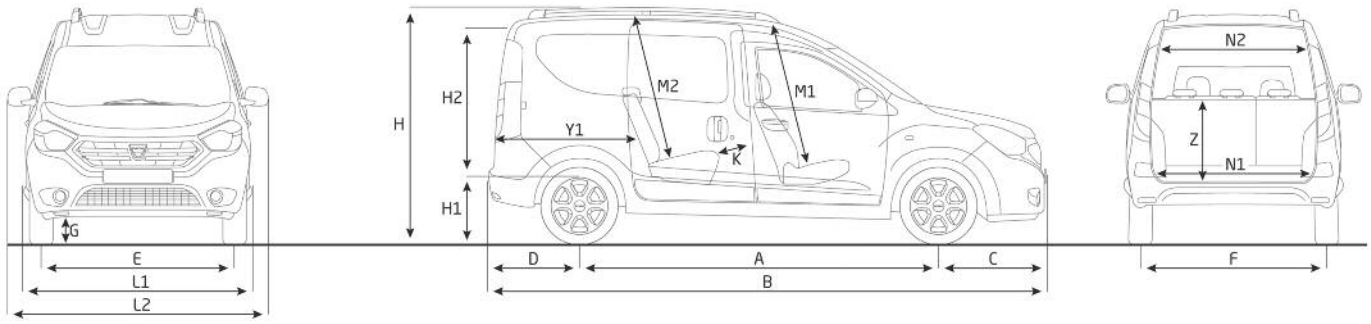

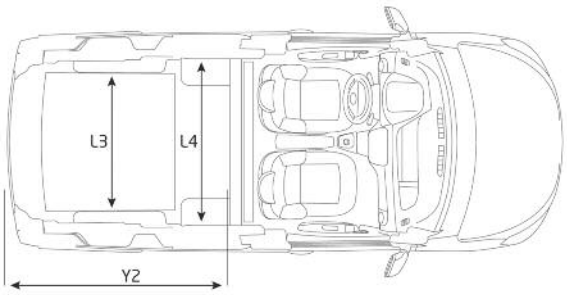

Technische Daten

	Benzin-Motorisierungen		Diesel-Motorisierung
	TCe 100 6-Gang	TCe 130 PF 6-Gang	dCi 95 PF 6-Gang
Motor			
Hubraum in cm^3	1.332	1.332	1.461
Bohrung x Hub (mm)	72,2 x 81,34	72,2 x 81,34	76 x 80,5
Anzahl der Zylinder / Ventile	4 / 16	4 / 16	4 / 8
Leistung in kW / PS (bei U/min)	75 / 102 (4.500)	96 / 130 (5.000)	70 / 95 (3.750)
Maximales Drehmoment (bei U/min)	200 (1.500)	220 (1.750)	220 (1.750)
Einspritzung	Multipoint Direkteinspritzung, Turbolader mit elektr. Wastegate		Common-Rail Direkteinspritzung + Turbolader + Ladeluftkühler + Dieselpartikelfilter
Kraftstoff	Benzin	Benzin	Diesel
SCR-System	-	-	Serie
Start & Stop System	Serie	Serie	Serie
Getriebe und Antrieb			
Geschwindigkeit bei 1.000 U/min			
im 1. Gang	7,75	7,75	8,17
im 2. Gang	14,84	14,84	15,64
im 3. Gang	21,84	21,84	24,85
im 4. Gang	29,63	29,63	36,35
im 5. Gang	37,86	37,86	46,7
im 6. Gang	45,26	45,26	54,38
Lenkung			
Ø Wendekreis (m)	11,6		
Anzahl Lenkradumdrehungen	3,3		
Radaufhängung			
Vorderachse	McPherson Prinzip mit unteren Dreiecksquerlenkern		
Hinterachse	H-förmige Verbundlenkerachse mit Schraubenfedern		
Reifen- und Felgendimensionen			
	185/65 R15 6 J 15-40		
	195/55 R16 6 J 16-40		
Bremsen			
ABS Bosch 8.0 mit EBV	Serie		
Elektronische Bremskraftverteilung	Serie		
vorne: Scheibenbremsen ø (mm)	280		
hinten: Trommelbremsen ø (Zoll)	9		
Fahrleistungen			
Aerodynamik: ScW-Wert	0,965		
Höchstgeschwindigkeit (km/h)	173	189	168
Beschleunigung von 0 auf 100 km/h (s)	11,4 (11,7)*	9,2 (9,4)*	12,5 (12,6)*
1000 m mit stehendem Start (s)	33,4 (33,7)*	30,7 (31,0)*	34,0 (34,1)*
Homologationsdaten			
Abgasnorm nach EURO	Euro6d-Temp New EVAP	Euro6d-Temp New EVAP	EURO 6d-Temp
Genehmigungsverfahren	WLTP	WLTP	WLTP
CO_2 Emission (g/km) [I1]	158	155 - 151	136 - 132
Verbrauchswerte nach MVEG (l/100 km) [I1]			
Kombiniert (l/100 km)	7,0	6,8 - 6,6	5,2 - 5,0
Füllmengen (l)			
Laderaumvolumen	800 - 3.000	800 - 3.000	800 - 3.000
Tankinhalt	50	50	50
Inhalt des Tanks für AdBlue®	–	–	17
Gewichte (kg)			
Leergewicht fahrbereit mix/max	1.202 / 1.308	1.233 / 1.308 (1.247 / 1.315)*	1 368 (1 382)*
Zulässiges Gesamtgewicht	1.840	1.840 (1.847)*	1 885 (1 899)*
Zuladung	600 / 532	600 (593)* / 532	517
Zulässige Anhängelast gebremst	1.200	1.200	1.200
Zulässige Anhängelast ungebremst	635	650 (660)*	680 (690)*

I1 Die angegebenen Werte wurden nach den vorgeschriebenen Messverfahren (EU) 2017/1153 in der jeweils gegenwärtig geltenden Fassung und ohne Zusatzausstattung ermittelt. Bei diesen Fahrzeugen können für die Bemessung von Steuern und anderen fahrzeugbezogenen Abgaben andere als die hier angegebenen Werte gelten. Die Werte beziehen sich auf ein Fahrzeug in Basisausstattung und können sich durch Sonderausstattungen erhöhen. Sie beziehen sich weder auf ein einzelnes konkretes Fahrzeug noch sind sie Bestandteil des Angebots, sondern dienen allein Vergleichszwecken.
I2 nach 2007/46/EG inkl. Fahrer, Werte können ausstattungsabhängig abweichen * für Stepway-Versionen

DACIA Garantie

Beim Kauf eines DACIA erhalten Sie folgende Garantieleistung: * 36 Monate bzw. 100.000 km Neuwagengarantie (je nachdem welcher Fall zuerst eintritt) + 6 Jahre Garantie gegen Durchrostung + 2 Jahre Lackgarantie

DACIA Plus Garantie

Nach Ablauf der 36–monatigen Neuwagengarantie können Sie auf Wunsch weiterhin unter Garantie fahren. Dafür steht ihnen die Dacia Plus Garantie für das vierte, fünfte und sechste Jahr (max. 100.000 km) zur Verfügung. Sie haben bis zu 1 Jahr nach Erstzulassung Ihres Fahrzeuges Zeit, sich für die Option zu entscheiden. Sie beinhaltet die gleichen Leistungen wie die 36-monatige Neuwagengarantie, also die Reparatur oder den Austausch mechanischer und elektrischer Fahrzeugteile (ausgenommen Verschleißteile, Wartung, u.ä.) bzw. die Leistungen der Dacia Assistance.

DACIA Assistance

Umfasst Pannenhilfe vor Ort ODER Abschleppung für die Dauer der Neuwagen Garantie.
Rund um die Uhr, 7 Tage pro Woche: **Tel. 0800 203 123.** Vom Ausland rufen Sie bitte +43 1 680 10 123

DACIA Unfallassistance

Telefonische Betreuung vor Ort im Falle eines Unfalls und Organisation der Pannenhilfe oder Abschleppung zur nächsten Werkstatt.
Die Unfallassistance gilt nur in Österreich. Rund um die Uhr, 7 Tage pro Woche: **Tel. 0800 203 123**

DACIA Lebenslange Mobilitätsgarantie

Sie gilt für alle Dacia Fahrzeuge bis zu 3,5t und verlängert sich automatisch im Anschluss an die Garantie, sofern die regelmäßigen Wartungsintervalle bei einem autorisierten Dacia Partner eingehalten werden. Alle Leistungen der Mobilitätsgarantie gelten für immobilisierende Pannen infolge eines unvorhergesehen Defektes im In- und Ausland analog dem Deckungsumfang der Dacia Assistance. Rund um die Uhr, 7 Tage pro Woche: **Tel. 0800 203 123**. Vom Ausland rufen Sie bitte **+43 1 680 10 123**

DACIA Finance

Durch die flexible Gestaltung der Eigenmittel, der Laufzeit sowie bei Leasing der jährlichen Km-Leistung entscheiden Sie über die Höhe Ihrer Kredit- bzw. Leasingrate. Wir garantieren Ihnen fixe Zinsen für die gesamte Laufzeit, transparente Kosten und bei Leasing den Restwert sowie die Rücknahme Ihres Fahrzeuges.

DACIA Business Finance

Dacia Business Finance bietet für Geschäftskunden ein umfassendes Leistungsangebot mit maßgeschneiderten Lösungen, egal ob Sie Ihre Firmenwagen leasen oder kaufen wollen. Weiteres können wir unser Komplettpaket, bestehend aus Finanzierung, Versicherungen und Services, Ihren individuellen Bedürfnissen anpassen.

DACIA Versicherung

Wir bieten eine Vielzahl an Leistungen, die Ihnen im Schadensfall schnell und unkompliziert weiterhelfen. Unser umfangreiches Versicherungsprogramm besteht aus Haftpflicht- und Kaskoversicherung, Insassen-, Restschuld- und GAP- Versicherung sowie dem FAIR & EASY Komplett-Paket.

** basiert auf eine im Mai 2017 von Eurotax Österreich durchgeführten Analyse

Ihr Händler

Preise, Optionen, Ausstattungen und technische Daten beziehen sich auf Fahrzeugbestellungen ab dem auf der Vorderseite angegebenen Stand. Änderungen vorbehalten.
Unverbindliche, empfohlene, nicht kartellierte Verkaufspreise inklusive Transportkosten.
Vorbehaltlich Satz- und Druckfehler. Renault Österreich GmbH, 1101 Wien, Laaer Berg-Straße 64, Tel. 01/680 10-0.
www.dacia.at